[SOBREPONER / PARED]

nuevo

Blanco cálido	ILUS1415WWW
Blanco neutro	ILUS1415WNW

Material	Cuerpo de PVC. Driver integrado
Lámpara	Luminario para pared tipo liniestra
Ángulo de apertura	270º
Color de luz	Blanco cálido / Blanco neutro
Alimentación	110 - 130 V ca
Potencia	15 W

NOTA: Por utilizar un driver que no es de corriente constante, este producto es sensible a los cambios bruscos de alimentación por lo que no es recomendable conectarse en líneas con motores u hornos de microondas.
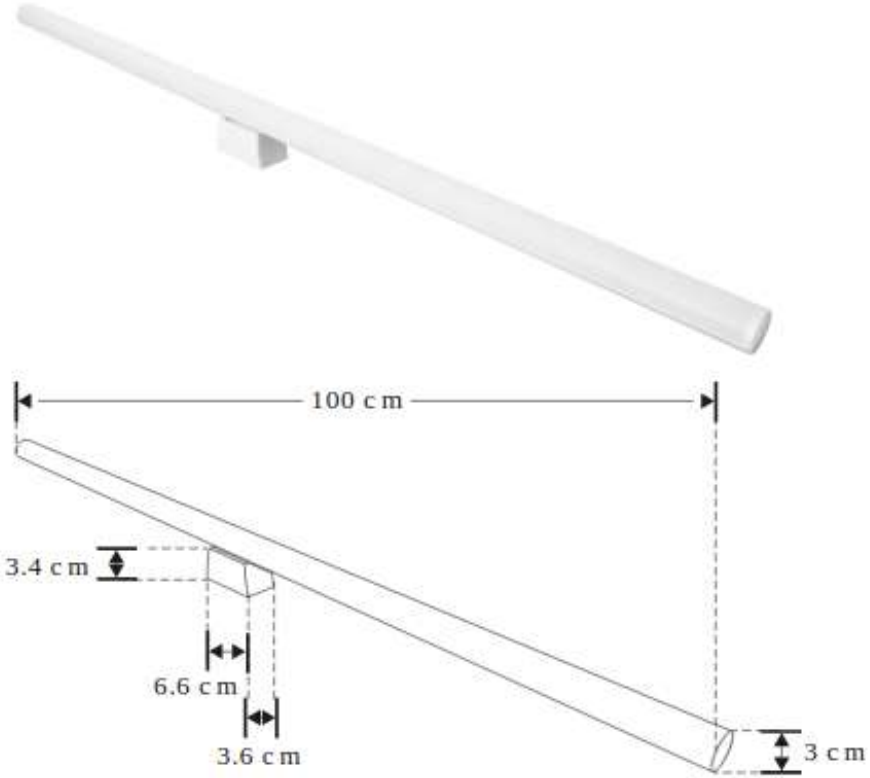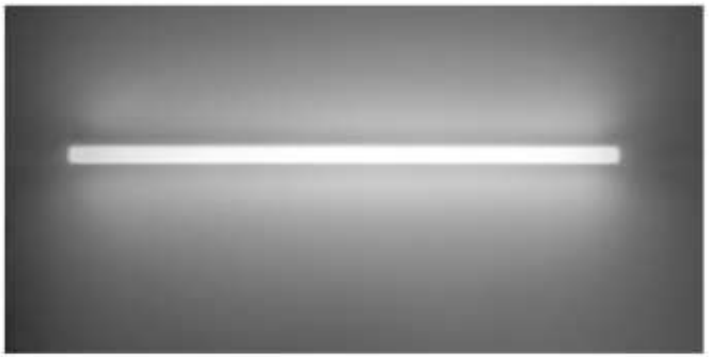
NOTA: Producto DOB, sensible a variaciones de voltaje o corriente, consulte manual de operación.